BICON
Paving Block

COMPANY PROFILE

BICON PAVING BLOCK

2026

TENTANG KAMI

Berawal dari dedikasi terhadap industri beton pracetak, Bicon Paving telah melalui fase riset, uji coba produksi, dan implementasi proyek mandiri sejak beberapa tahun terakhir. Kini, kami hadir secara resmi dengan kapabilitas penuh dalam pabrikasi dan pemasangan. Kami mengombinasikan keahlian teknis dengan bahan baku pilihan untuk menghasilkan produk yang tidak hanya kuat secara struktural, tetapi juga memiliki nilai seni tinggi.

VISI : Menjadi mitra terdepan dalam penyediaan solusi pengerasan jalan pracetak yang mengedepankan estetika, kekuatan, dan keberlanjutan lingkungan di Jawa Tengah dan sekitarnya.

MISI :

- Memproduksi beton pracetak dengan standar presisi tinggi melalui kontrol kualitas yang ketat.
- Memberikan layanan instalasi profesional yang menjamin kerapian dan ketahanan jangka panjang.
- Terus berinovasi dalam desain dan fungsionalitas produk untuk mendukung infrastruktur modern

PT Aneksa Meniti Karya merupakan bagian dari AMK Grup yang menjadi *one stop solution buliding services*

PABRIKASI & STANDAR KUALITAS

Lokasi Pabrikasi :
Jl. Raya Manisrenggo-Prambanan, Solodiran, Kec. Manisrenggo, Kab. Klaten, Jawa Tengah.

Berpusat di lokasi strategis Manisrenggo, Klaten, pabrik kami dilengkapi dengan fasilitas produksi mandiri yang memungkinkan kontrol penuh atas setiap unit beton yang dihasilkan.

Bidang Layanan :
- Area Residensial. Paving untuk halaman rumah, carport, dan jalan lingkungan perumahan.
- Area Komersial. Area parkir ruko, restoran, dan perkantoran.
- Fasilitas Umum. Trotoar, taman kota, dan area pejalan kaki.
- Pabrik & Gudang. Solusi pengerasan lantai beban berat dengan spesifikasi khusus.

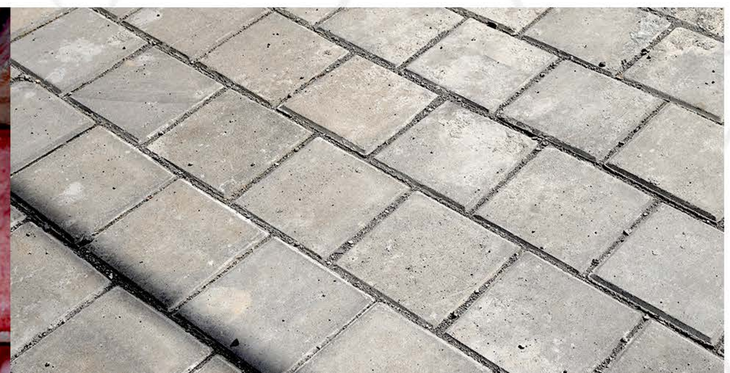

PORTOFOLIO PROYEK

Kepercayaan klien adalah aset terbesar kami. Melalui fase sampling dan proyek-proyek strategis yang telah kami selesaikan sebelumnya, Bicon Paving telah membuktikan ketahanan produknya di berbagai medan.

Produk Proyek Bicon :

1. Toko Bangunan Bian jaya Bangunan

2. Rumah Studi Bersama SMA Kolese De Britto Sleman

3. Rowo Jombor Klaten

PORTOFOLIO PROYEK

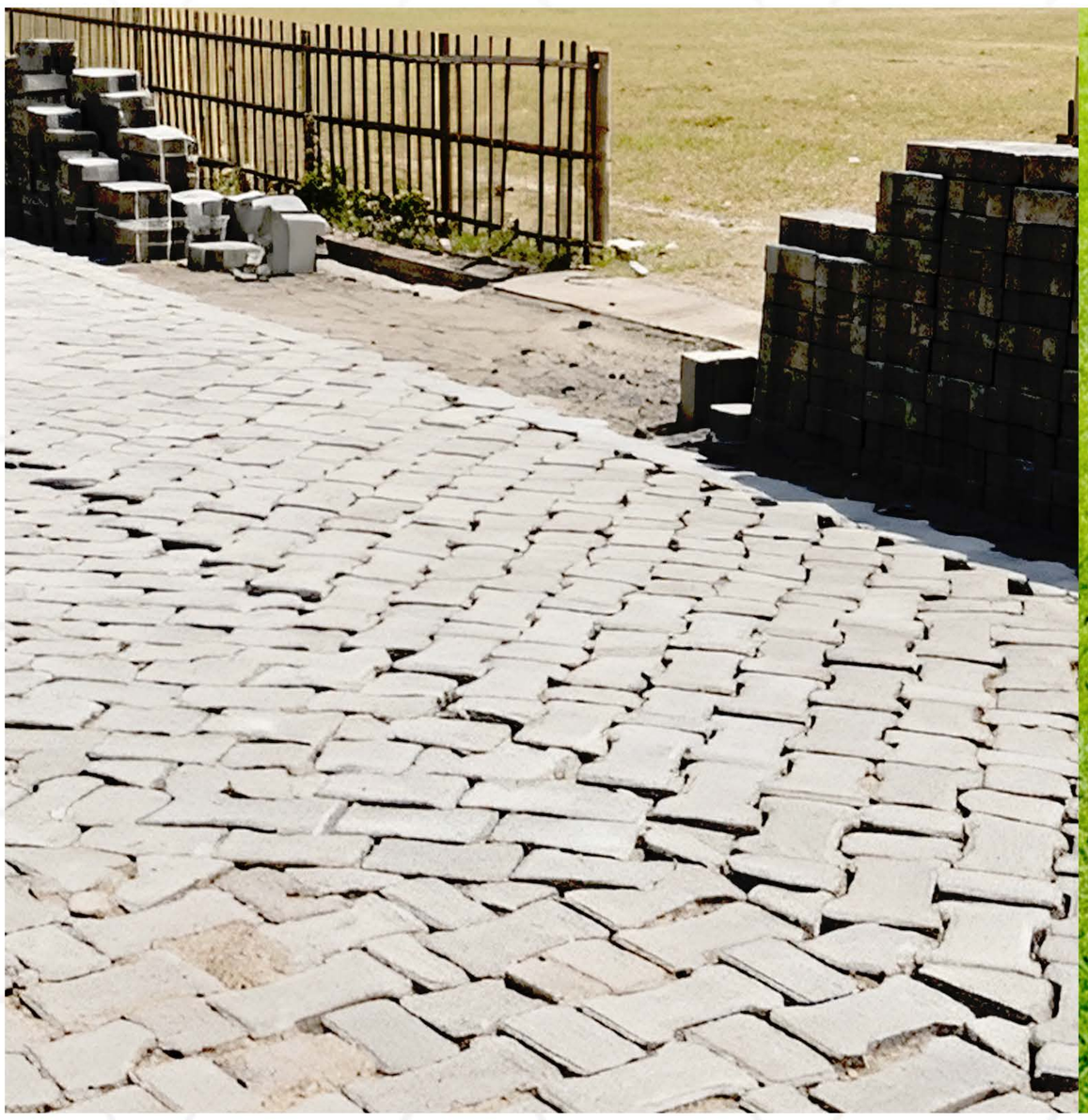

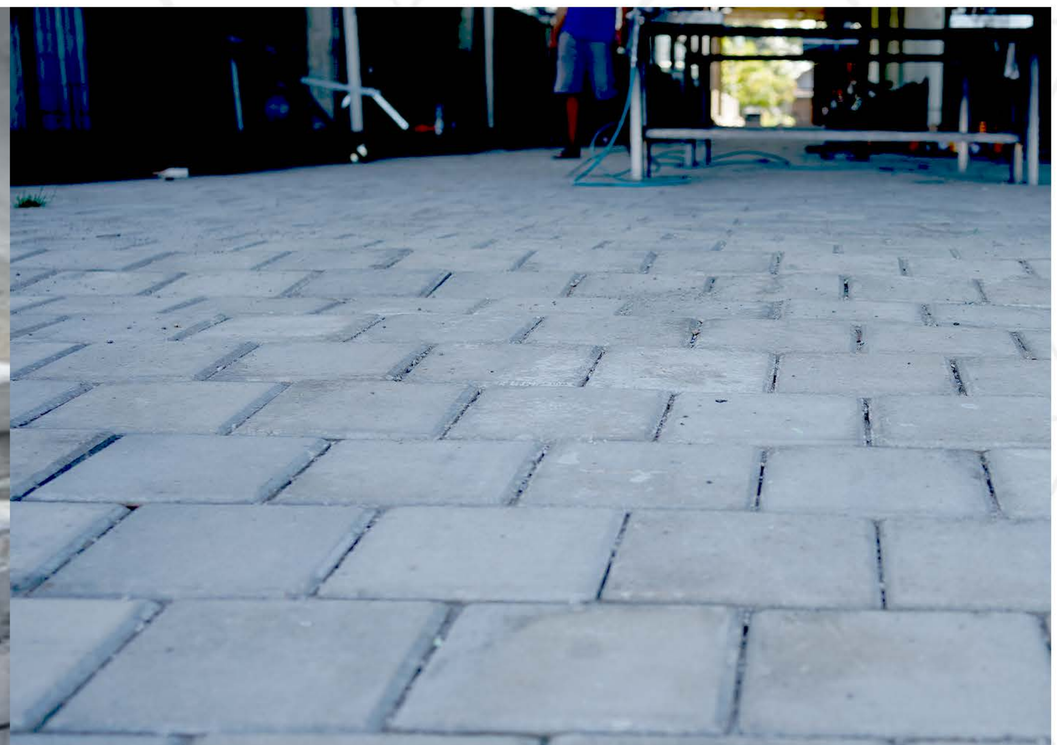

PORTOFOLIO PROYEK

OUR PRODUCT

PAVING BLOCK TULANG

PAVING BLOCK HEXAGON

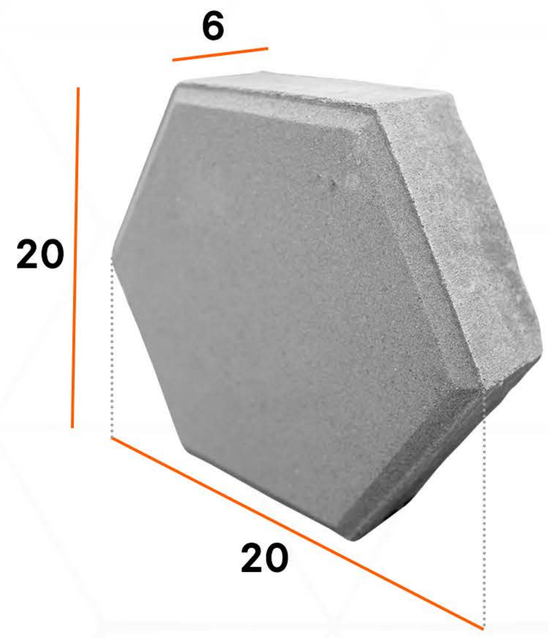

PAVING BLOCK PERSEGI

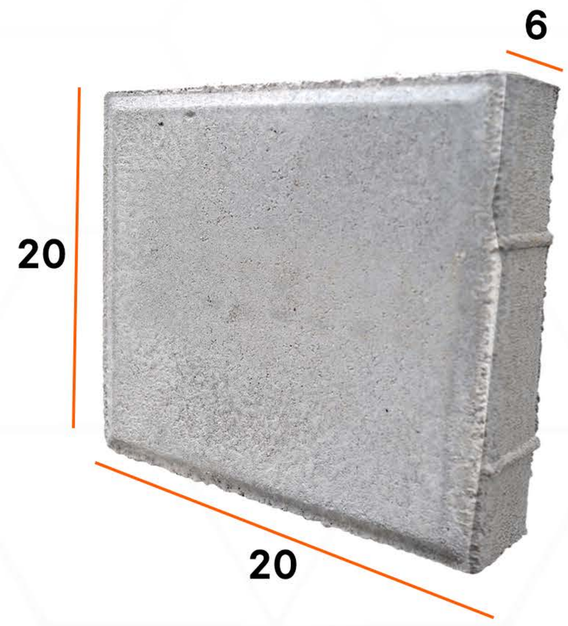

PAVING GRASS BLOCK

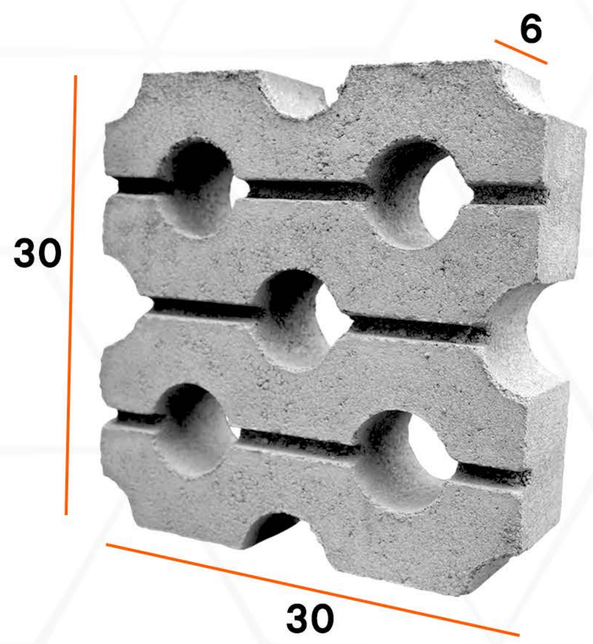

PAVING BLOCK BATAKO

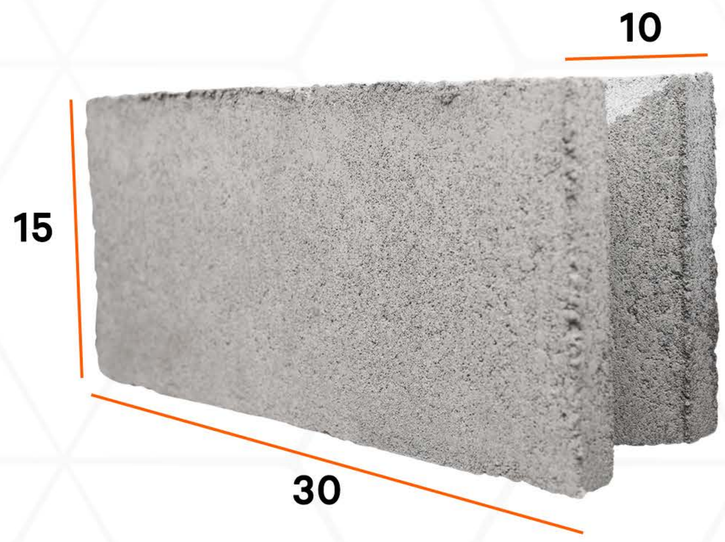

PAVING GUIDING BLOCK

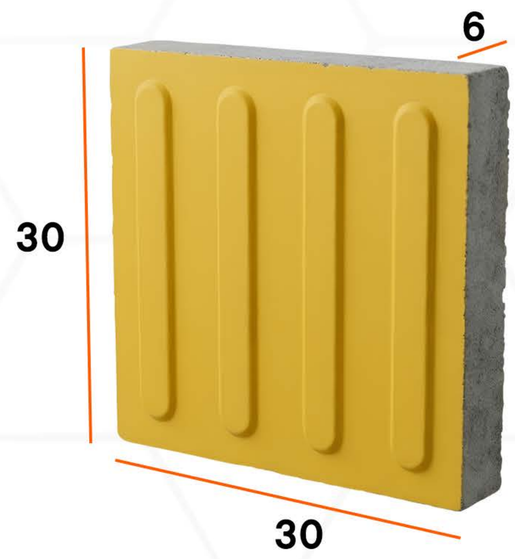

PAVING KANSTIN TROTOAR

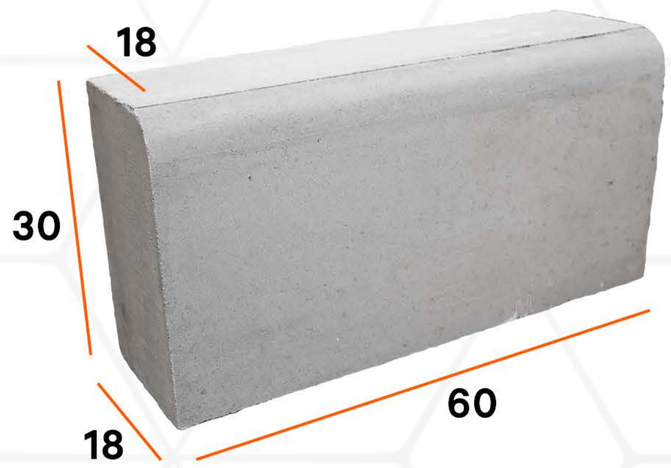

PAVING KANSTIN DKI 1

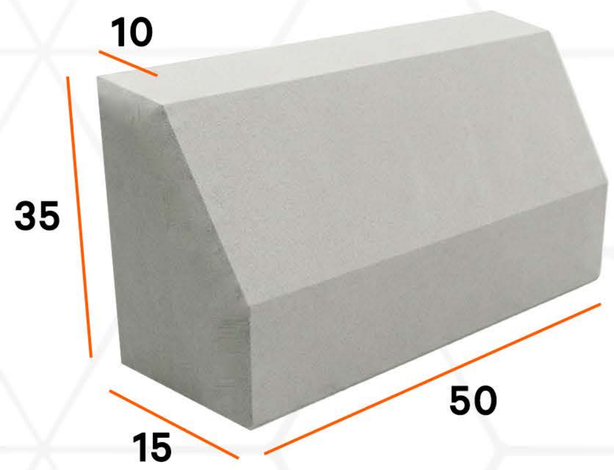

PAVING KANSTIN DKI 2

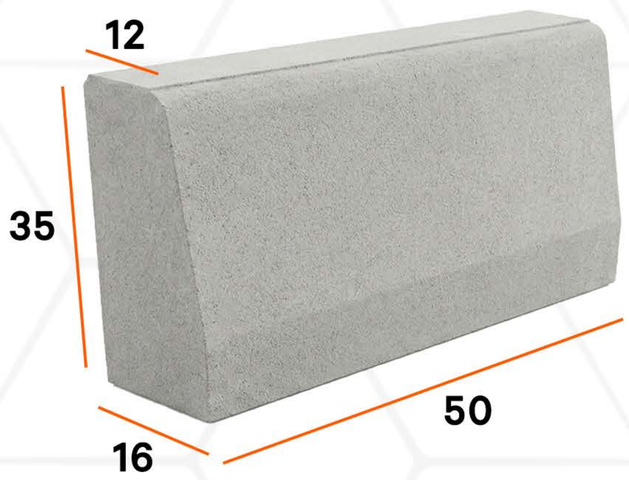

PAVING BLOCK WAJIK

Warna : Natural, Merah & Hitam

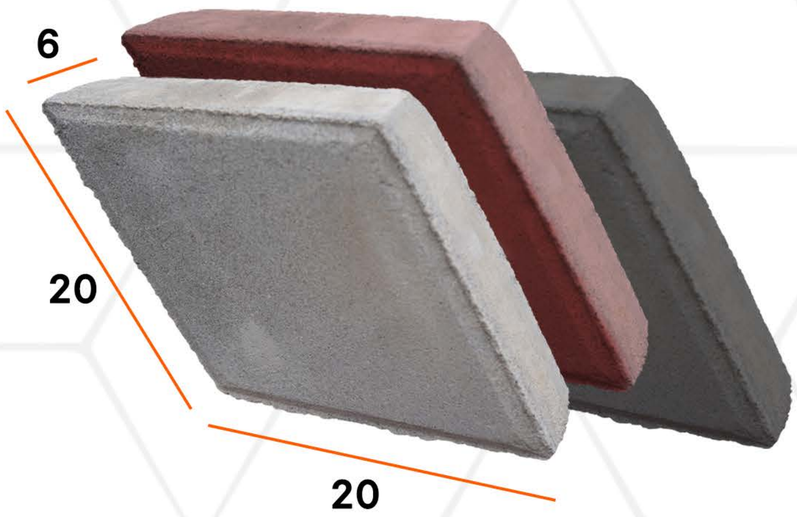

PAVING BLOCK BATA

Warna : Natural & Merah

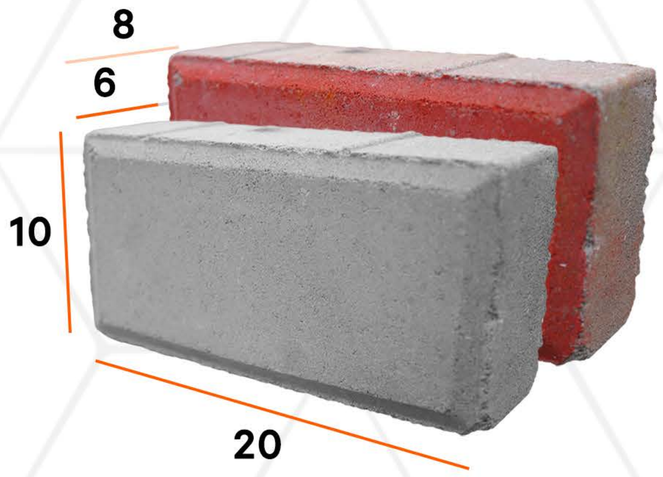

PAVING BLOCK PERSEGI

Ukuran Kecil

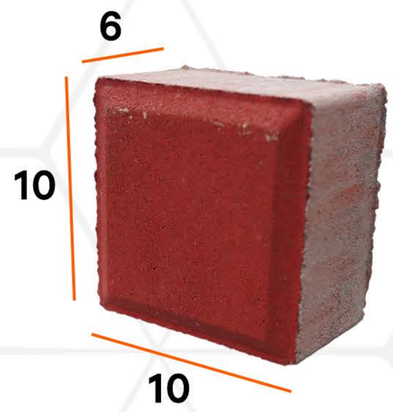

Tersedia dalam warna Natural (Grey), Merah, Hitam, serta pesanan warna khusus untuk kebutuhan estetika arsitektural.

AMK group

Our Valued Customer

aneksa — PT. aneksa meniti karya — General Contractor and Trader

AMK — CV. ALINO MENITI KARYA — General Contractor and Trader

WILONNA.COM — CV. Wilonna Indonesia — Interior . Lasercut . CNC

Wilonna Interior Nusantara

WILONNA Metal Works

BIAN JAYA BANGUNAN

BICON Paving Block

Daerah Istimewa Yogyakarta

PLN

BRI — Melayani Dengan Setulus Hati

BBWS-SERAYU OPAK

TATA — PT TATAMULIA NUSANTARA INDAH

RSUD PANEMBAHAN SENOPATI KABUPATEN BANTUL

EPSON — EXCEED YOUR VISION

Pegadaian — Mengatasi Masalah Tanpa Masalah

KEMENTERIAN KEUANGAN REPUBLIK INDONESIA

ABIPRAYA

UNIVERSITAS GAJAH MADA

BNI — Melayani Negeri, Kebanggaan Bangsa

PT.YPTI — PT.YOGYAPRESISITEKNIKATAMAINDUSTRI

UNIVERSITAS NEGERI YOGYAKARTA

SARIHUSADA — NUTRISI UNTUK BANGSA

bpkp — BADAN PENGAWASAN KEUANGAN DAN PEMBANGUNAN

UNIVERSITAS KRISTEN SATYA WACANA

ina watch

UNIVERSITAS ATMA JAYA YOGYAKARTA

RUMAH SAKIT PANTI RAPIH

SMA Kolese De Britto Yogyakarta, Indonesia

STIKES PANTI RAPIH

MSV Studio

Dion Farma Abadi

WISANKA INDONESIA

PERCETAKAN PT KANISIUS

PT. BHAKTIMITRA NUSANTARA

UNIVERSITAS SANATA DHARMA YOGYAKARTA

atmi duta engineering

BEACON ENGINEERING

otazen

MATTEL

BOTHWELL FINE FURNITURE

MANGGALA FURNITURE

PT. YOGYA AERO KOMPOSIT INDUSTRI

PT TAMAN WISATA CANDI — BOROBUDUR, PRAMBANAN & RATU BOKO (Persero)

boemisora

KARYA TAMA

KWaS Furniture manufacturer

OREKA

LAWANGSAE DOOR

SEKEN LIVING

BICON PAVING

Konsultasikan kebutuhan pengerasan jalan Anda dengan tim kami. Kami siap memberikan solusi mulai dari penyediaan material hingga jasa pemasangan.

KANTOR PEMASARAN :

Jl. Raya Manisrenggo - Prambanan, Solodiran, Kec. Manisrenggo, Kab. Klaten, Jawa Tengah

BICON
Paving Block

CUSTOMER SERVICE :

WhatsApp : 082277770600